Référence : **PACK501513509**

3383950006863

PACK WC SUSPENDU UNIVERSEL COMPLET



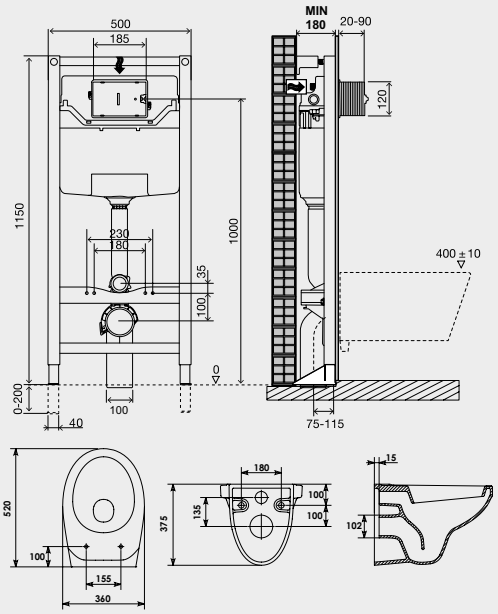

DESCRIPTION	1 BÂTI SUPPORT UNIVERSEL NF. - 1 CUVETTE SUSPENDUE sortie horizontale. - 1 PLAQUE DE COMMANDE BLANCHE 3/6L. - Réservoir anti-condensation avec mécanisme 3/6 litres. - Robinet flotteur silencieux. - Livré avec tube de chasse, tunnel de traversée de cloison, robinet d'arrêt, tube réservoir cuvette, système d'évacuation universel, fixations murales réglables, tiges filetées et cache-écrous. - Cuvette en céramique blanche vitrifiée sortie horizontale. - Abattant thermoplastique 1,35 kg.

17/06/26

AYOR Water & Heating solutions - 13 place Francheville - BP 202- 24052 Périgueux CT Cedex 9
Tél. 05 53 02 69 70 - www.ayor.fr